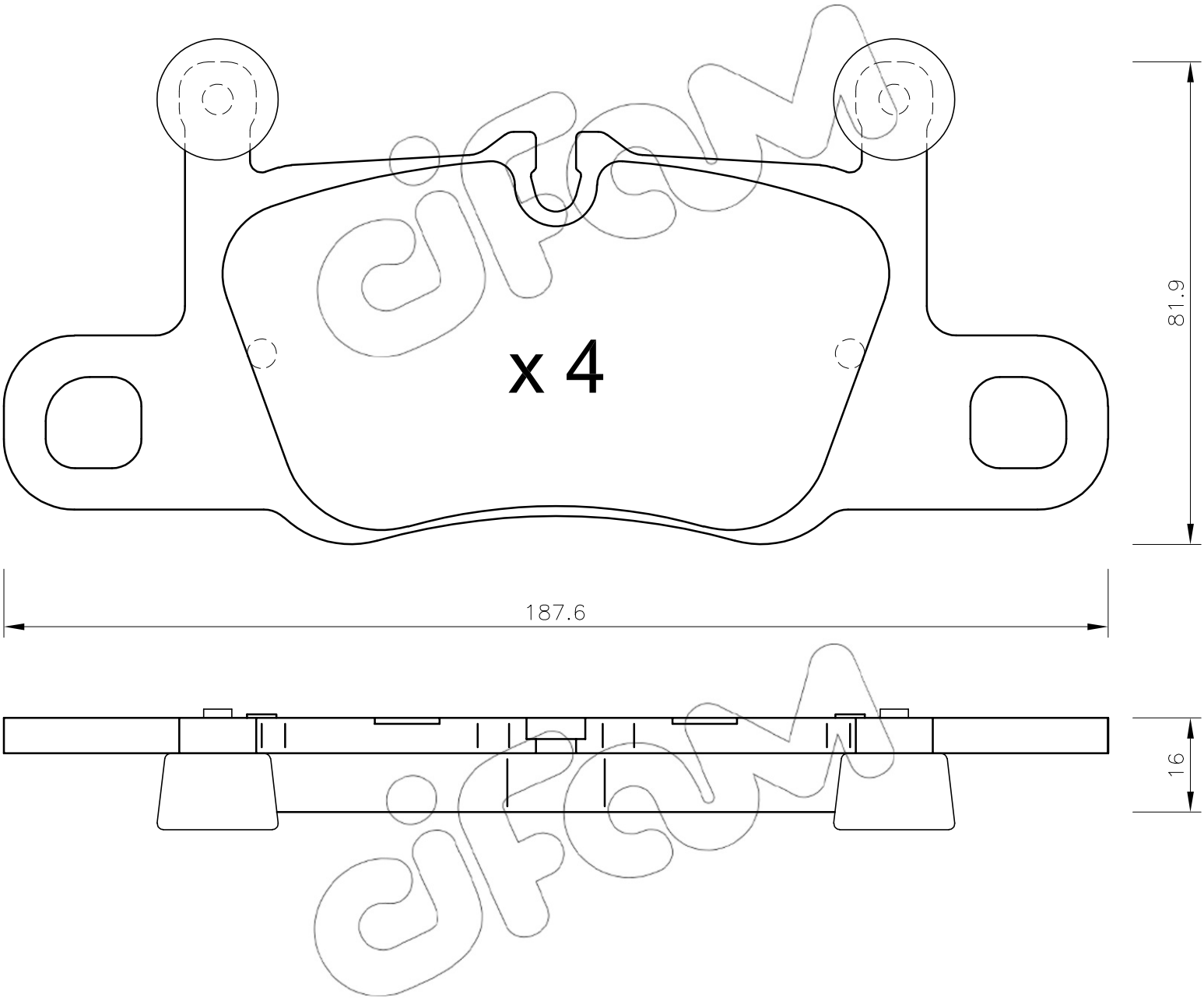
x 4
81.9
187.6
16